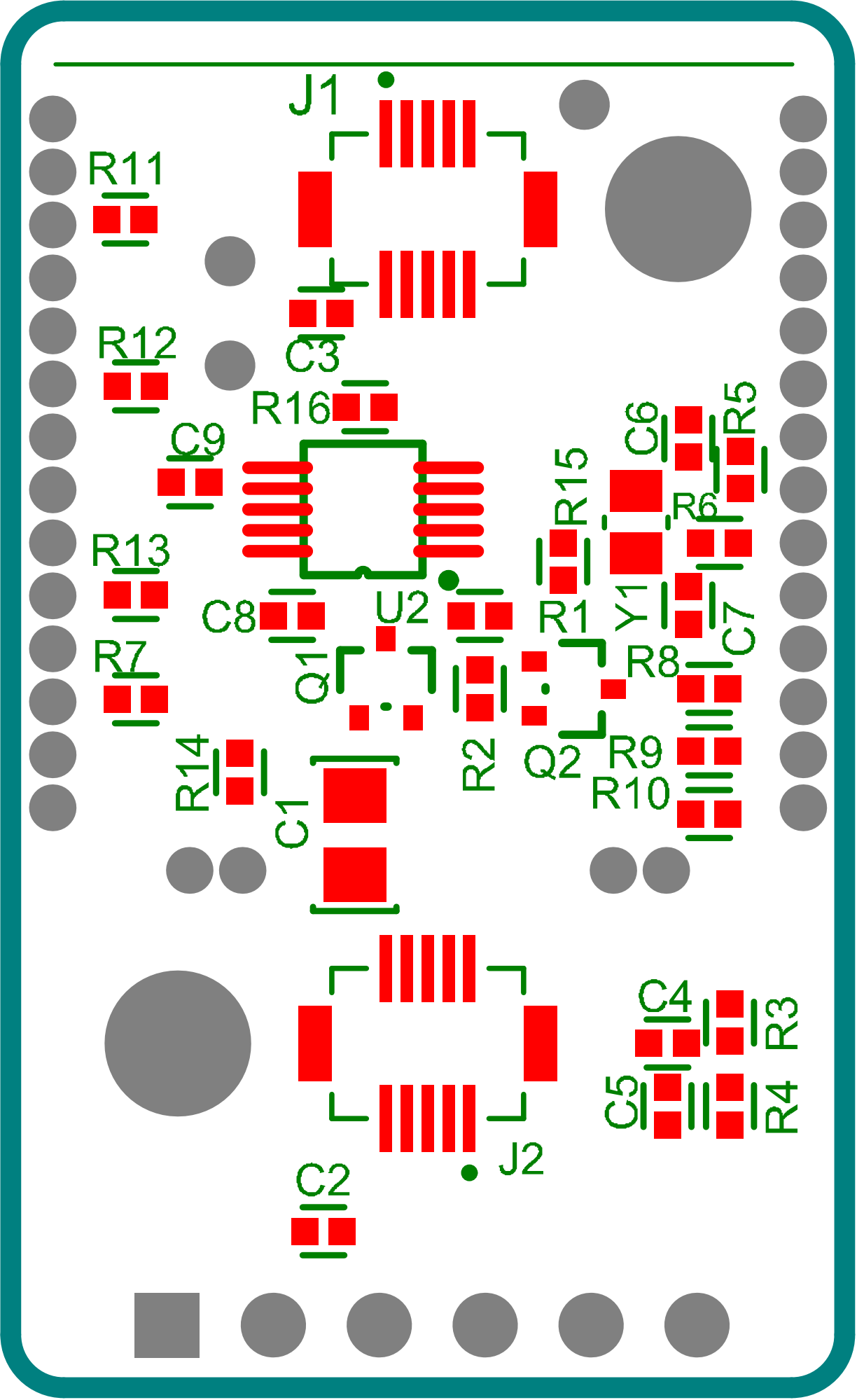
J1
R11
R12
C3
R16
C9
R13
C8
U2
R7
Q1
R14
C1
R15
C6
R5
R6
Y1
R1
C7
R8
R2
Q2
R9
R10
C4
R3
C5
R4
J2
C2

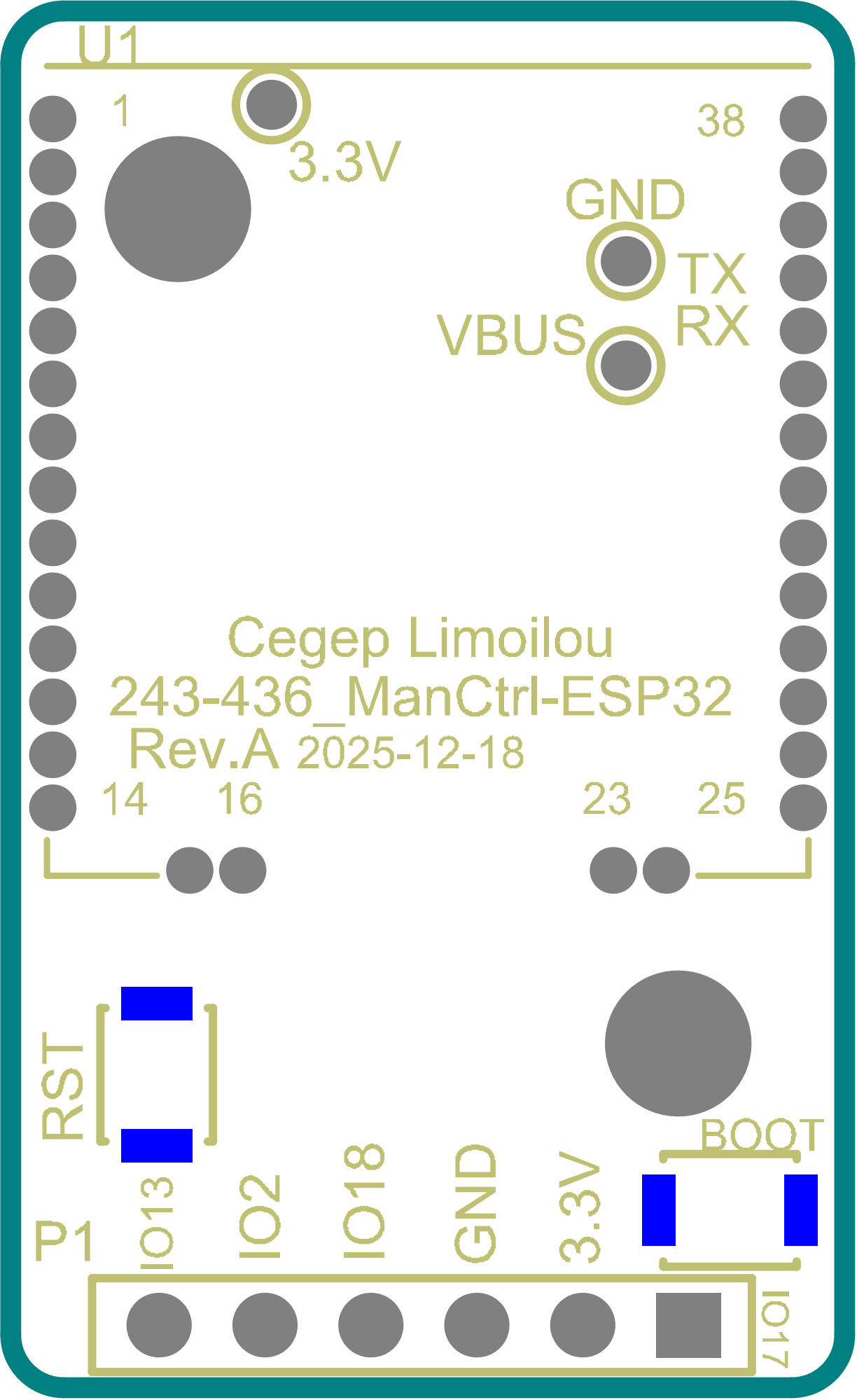
U1
1
38
3.3V
GND
TX
RX
VBUS
Cegep Limoilou
243-436_ManCtrl-ESP32
Rev.A 2025-12-18
14
16
23
25
RST
BOOT
P1
IO13
IO2
IO18
GND
3.3V
IO17